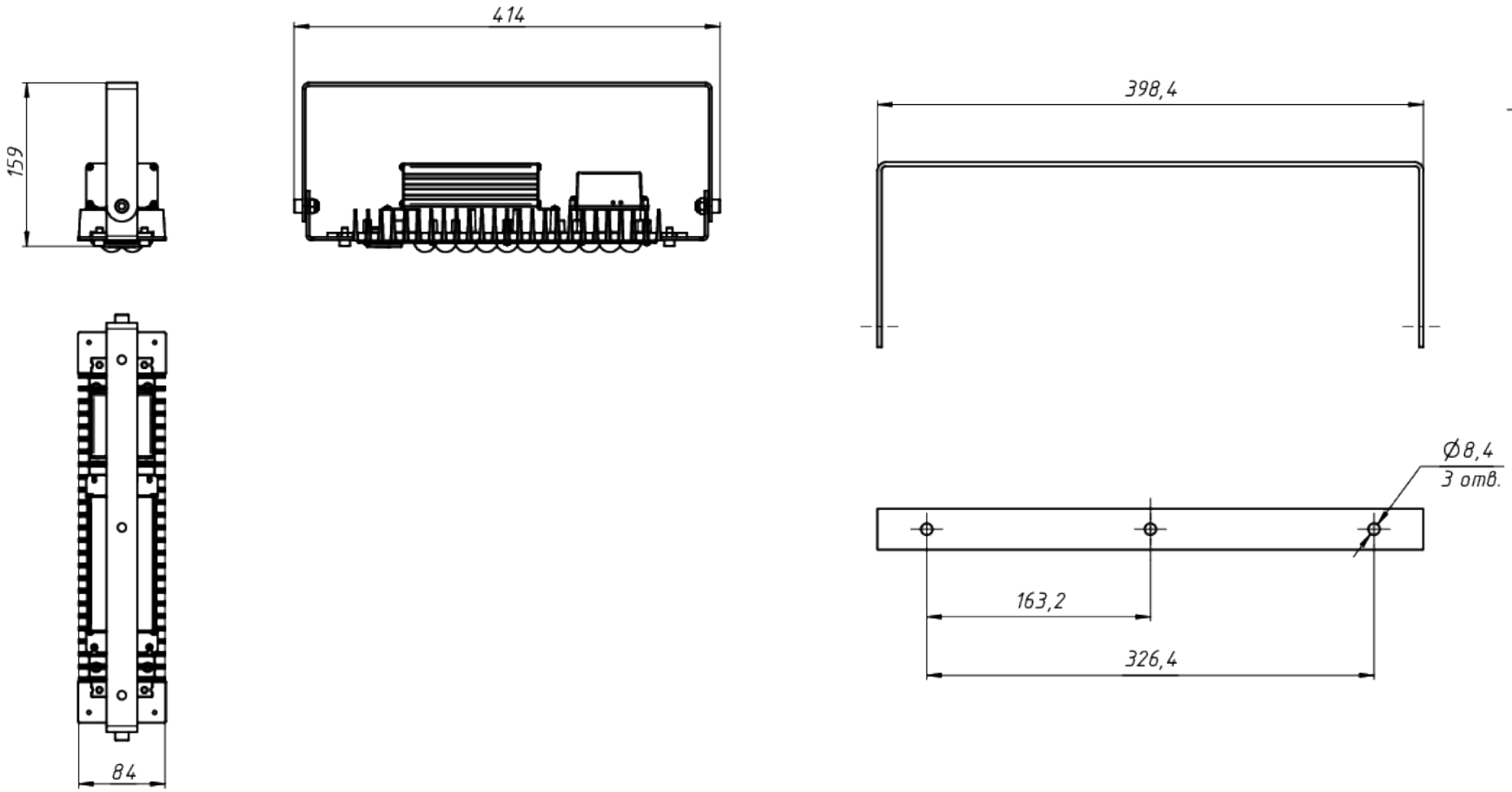

ЛАДЗАВОД
СВЕТОТЕХНИКИ

*Документ сгенерирован автоматически. Дата генерации: 22-04-2024

Изм.	Лист	№ докум.	Подп.	Дата	LAD LED R500-1-120-6-35L 2Ex	Лист 1